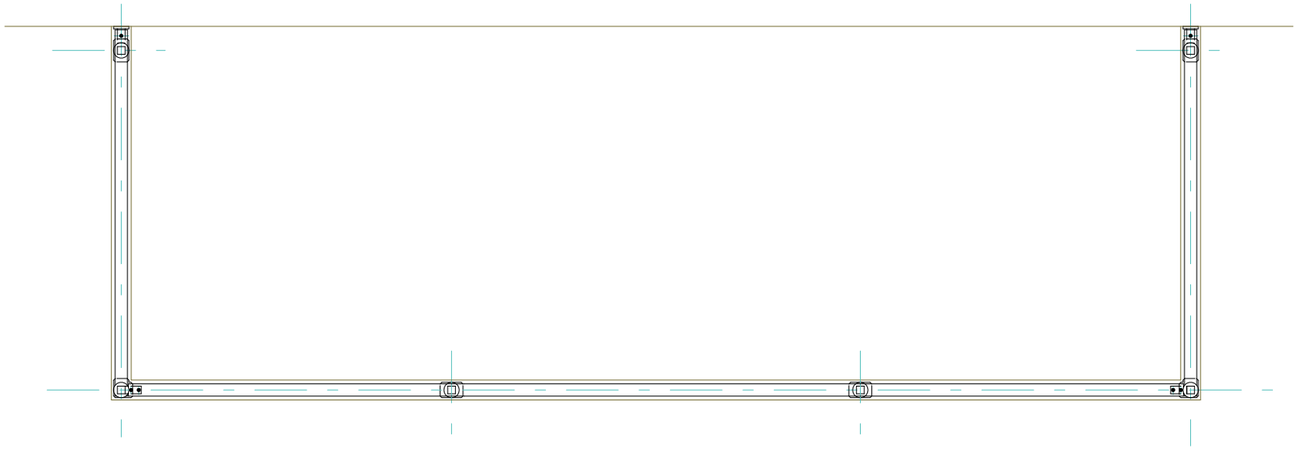

ジョイント S=1:2

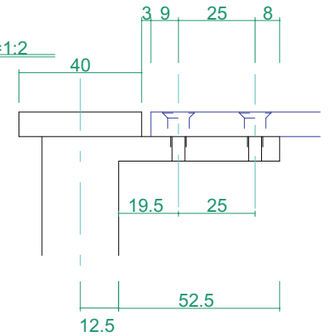

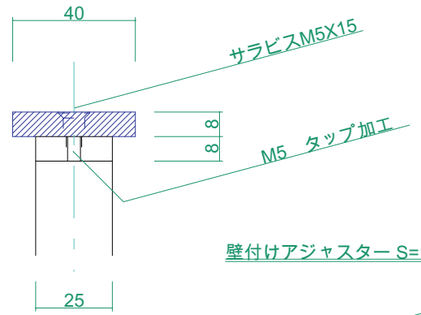

壁付けアジャスター S=1:2

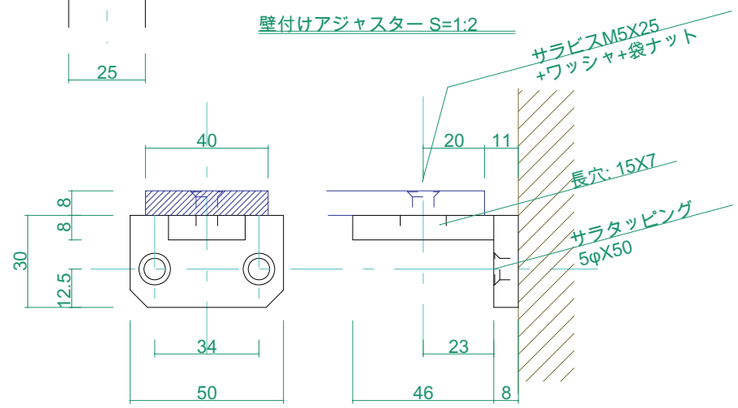

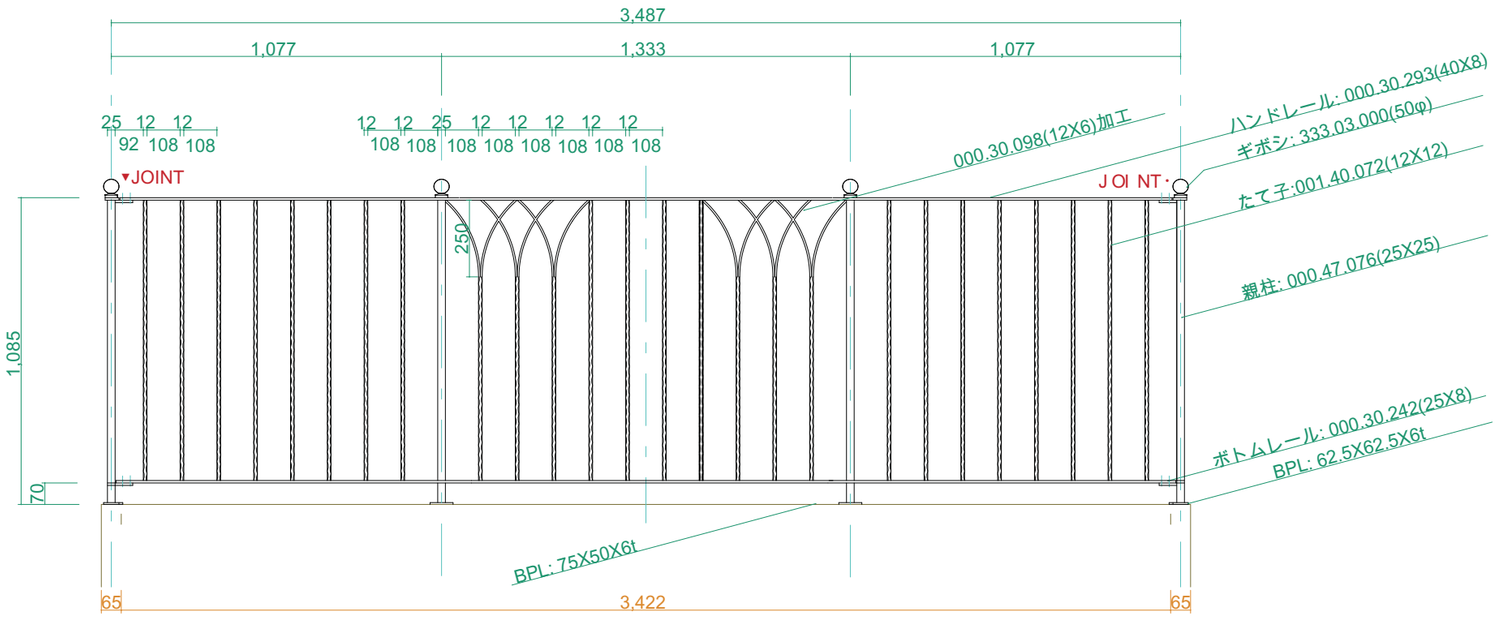

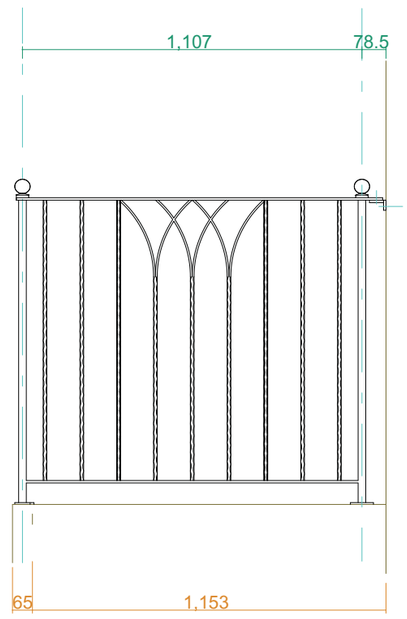

M5サラ穴 S=1:2

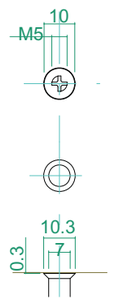

ベースプレート S=1:2

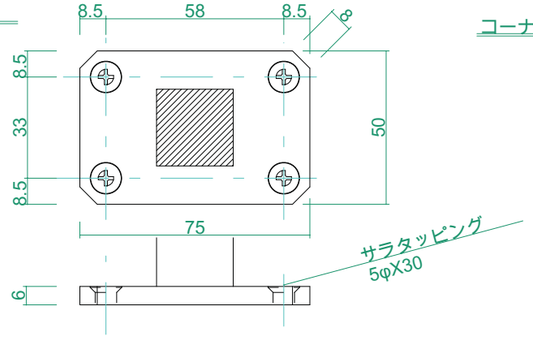

コーナーベースプレート S=1:2

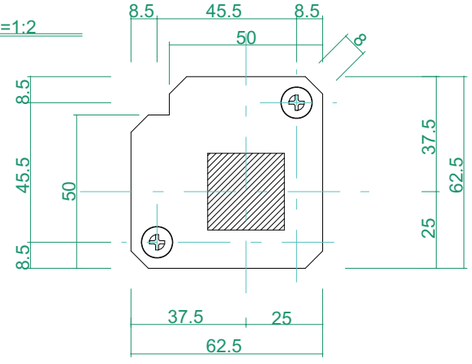

No. 11	Title:
View: T L F R B	Subject: 2Fバルコニー手摺
	Scale(Size)= 1:20 1:2(A3R) Date: Sign: wtj

LECKY METAL ORNAMENTS JAPAN